Poz.	Kiek.	Pavadinimas	Žymėjimas Dokumento Nr. TE552.K-DP-	Medžiaga			Masė 1 vnt., kg.
				Rūšis	Standartas, Matmenys	Markė	
1	1	Balkono stogas	-00.00-B.S	Surinkimo vienetas			154.997
2	1	Dengiamoji juostelė, Stogas	-00.10-B.D	Lakštas	t=0.5	Plienas, cinkuotas	3.17
3	1	Dengiamoji juostelė, Siena	-00.11-B.D	Lakštas	t=0.5	Plienas, cinkuotas	2.763
4	8	Inkarinis varžtas	/--/	Surinkimo vienetas	Hilt, 2329054, HST4 M10 x 80	Plienas, cinkuotas	0.06
6	7	Savigręžis su šešiakampe galva, su flanšu, su guminiu tarpikliu	/--/	Plienas, cinkuotas	5.5 x 50	Plienas, cinkuotas	0.015
7	9	Betonsraigtis	/--/	Plienas, cinkuotas	Hilti, 2293134, HUS4-H 8 x 55	Plienas, cinkuotas	0.004

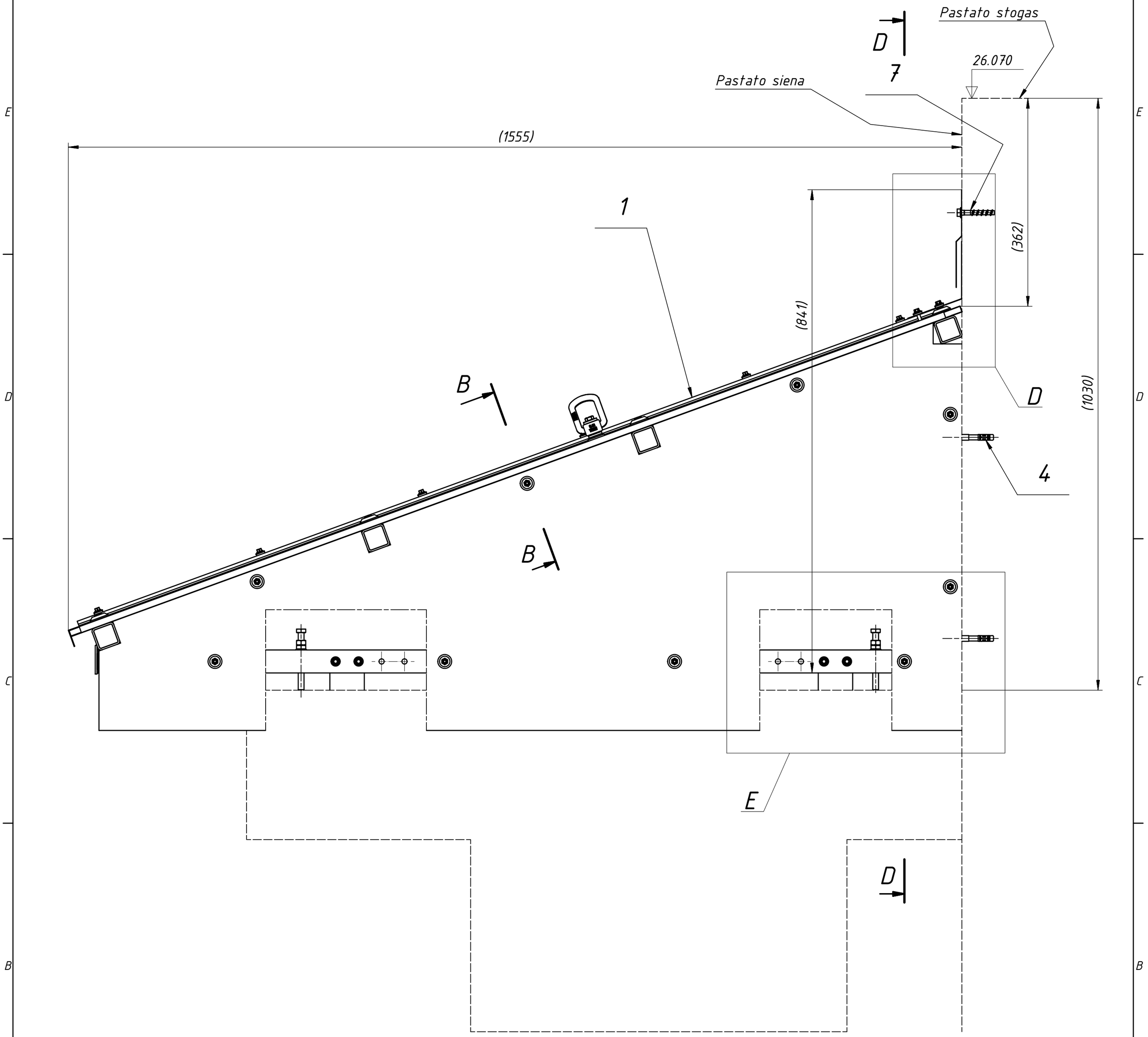

Pastabos:

1. Medžiagų sertifikavimas nemažiau kaip pagal LST EN 10204-2.1
2. Matmenys D1, D2 yra projektiniai ir turi būti patikslinti (nustatyti) stogo montavimo metu
3. Matmenys skliausteliuose – informaciniai.
4. Kitas Pastabas žr. TE552.P-PRP-AR, TE552.P-PRP-TS
5. Masė: 161,6 kg

Matmenys milimetrais	Leistinoji nuokrypių nuo matmenų ir paviršiaus formų klasė, nenurodant atskirų leistinųjų nuokrypių žymėjimo	Nenurodytas paviršiaus šiurkštumas mechaniškai apdirbtiems paviršiams	Medžiaga
	LST EN 22768 -/--/ LST EN ISO 13920 -/--/	/--/	

Laida	Data	Keitimų pavadinimas (Priežastis)

Kval. patv. dok. Nr.				
22299	PV	K. Papkovskij		
	Parengė	O. Timoščuk		

Statinio projekto pavadinimas: Balkono stogo adresu Visagino g. 9, b. 25, LT-31106, Visagino m. konstravimo dokumentacijos komplektas

Statinio numeris ir pavadinimas: Gyvenamosios paskirties daugiabutis pastatas Visagino g. 9, unikalus nr. 3098-1002-3013

Dokumento pavadinimas	Formatas	Laida
Balkono stogas Montavimo brėžinys	A2	0

Statytojas ir (arba) Užsakovas	Documento žymuo	Lapas	Lapų
Lt UAB "Visagino būstas"	TE552.P-PRP-B02	1	8

D (1 : 1)

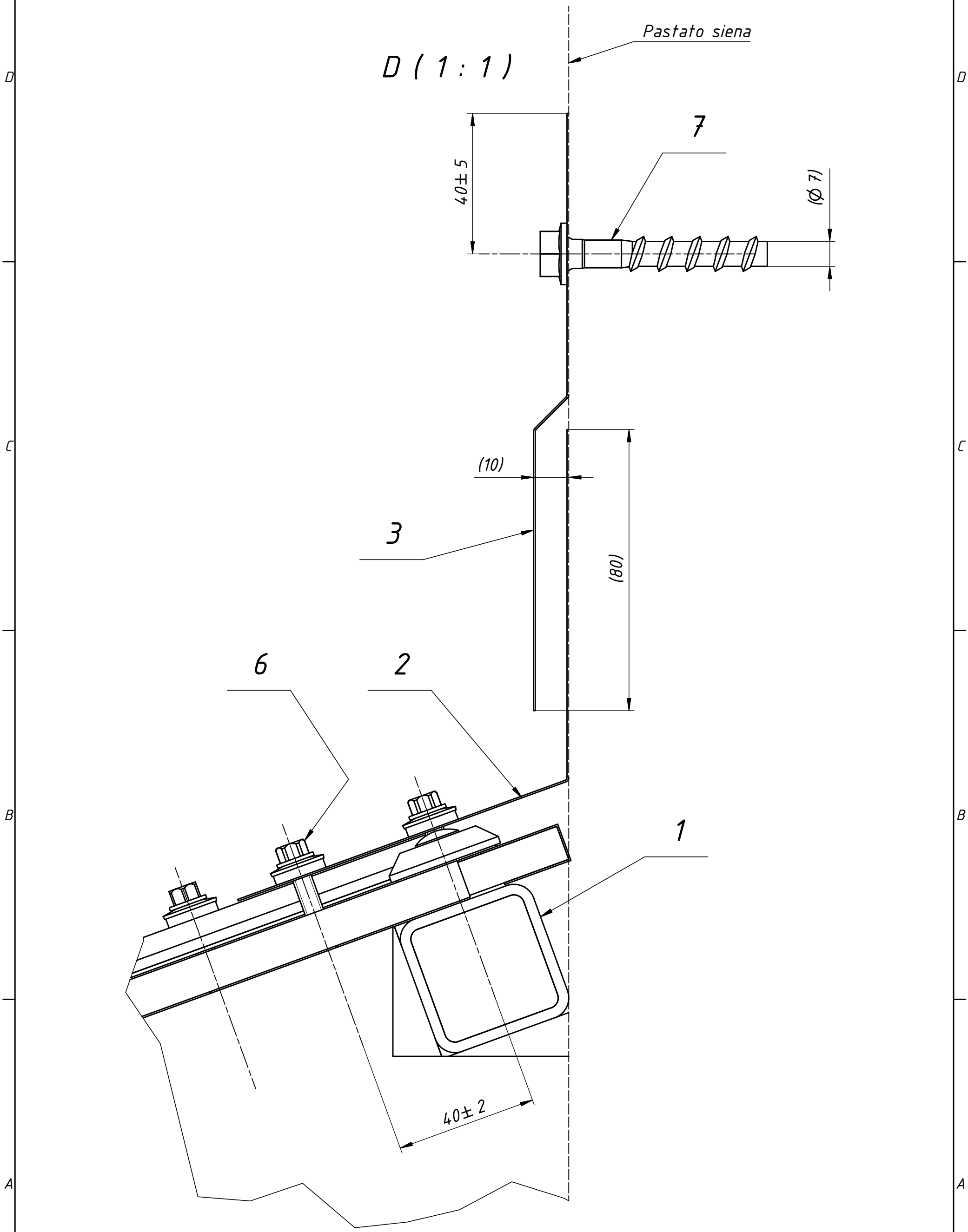

Dokumento žymuo	Lapas	Lapų	Laida
TE552.P-PRP-B02	2	8	0

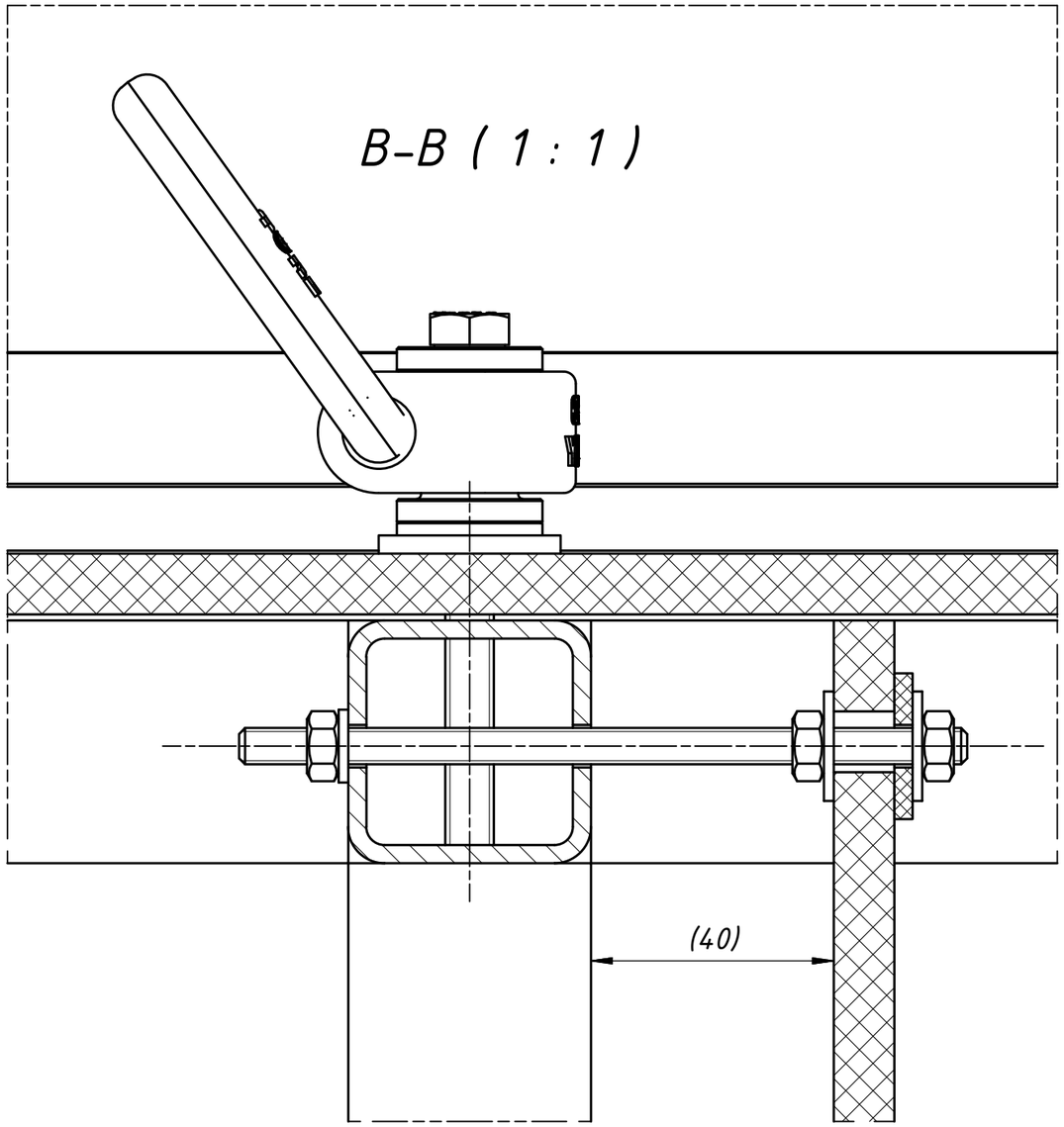

Dokumento žymuo	Lapas	Lapų	Laida
TE552.P-PRP-B02	3	8	0

D–D (1 : 1)

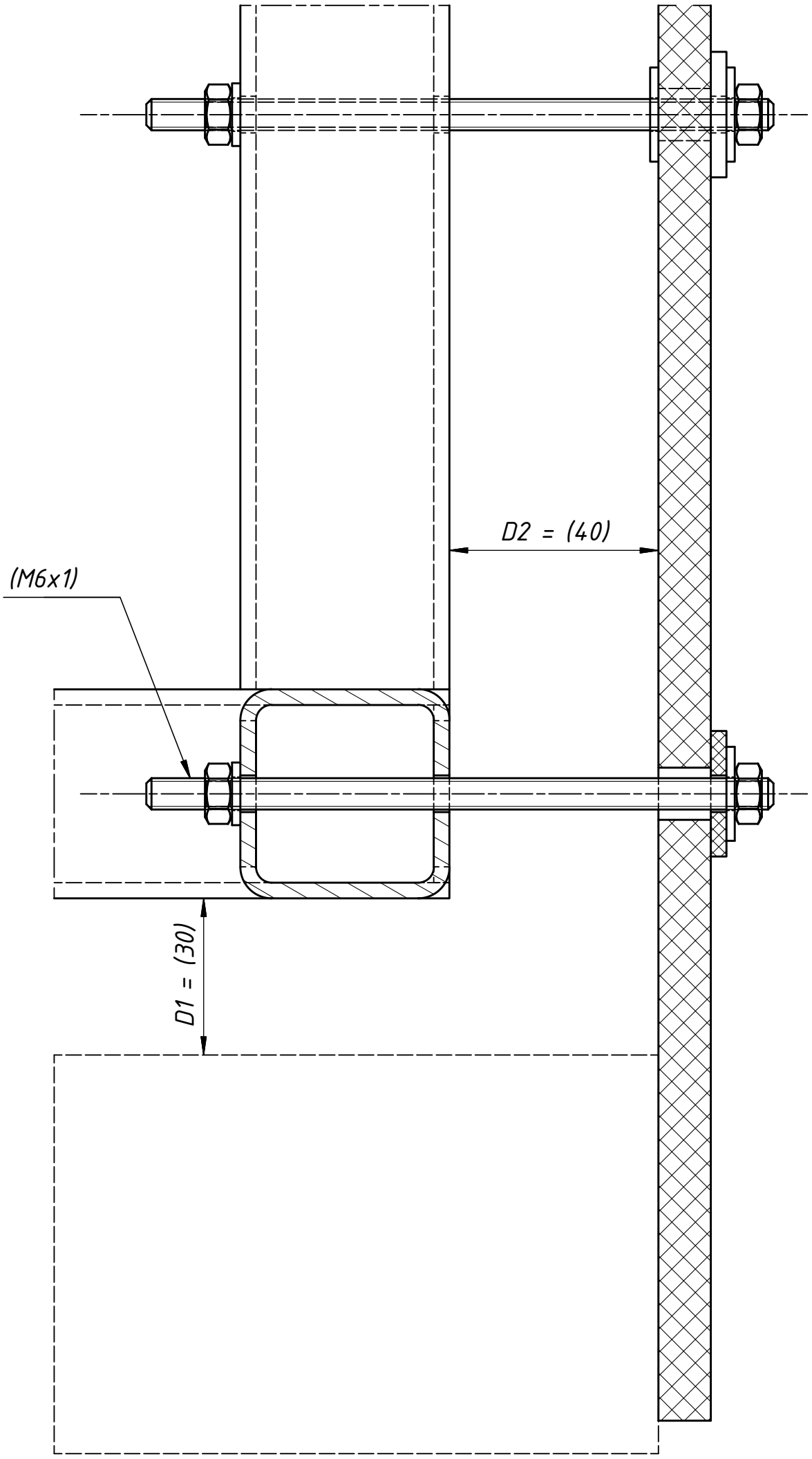

E (1 : 2)

F

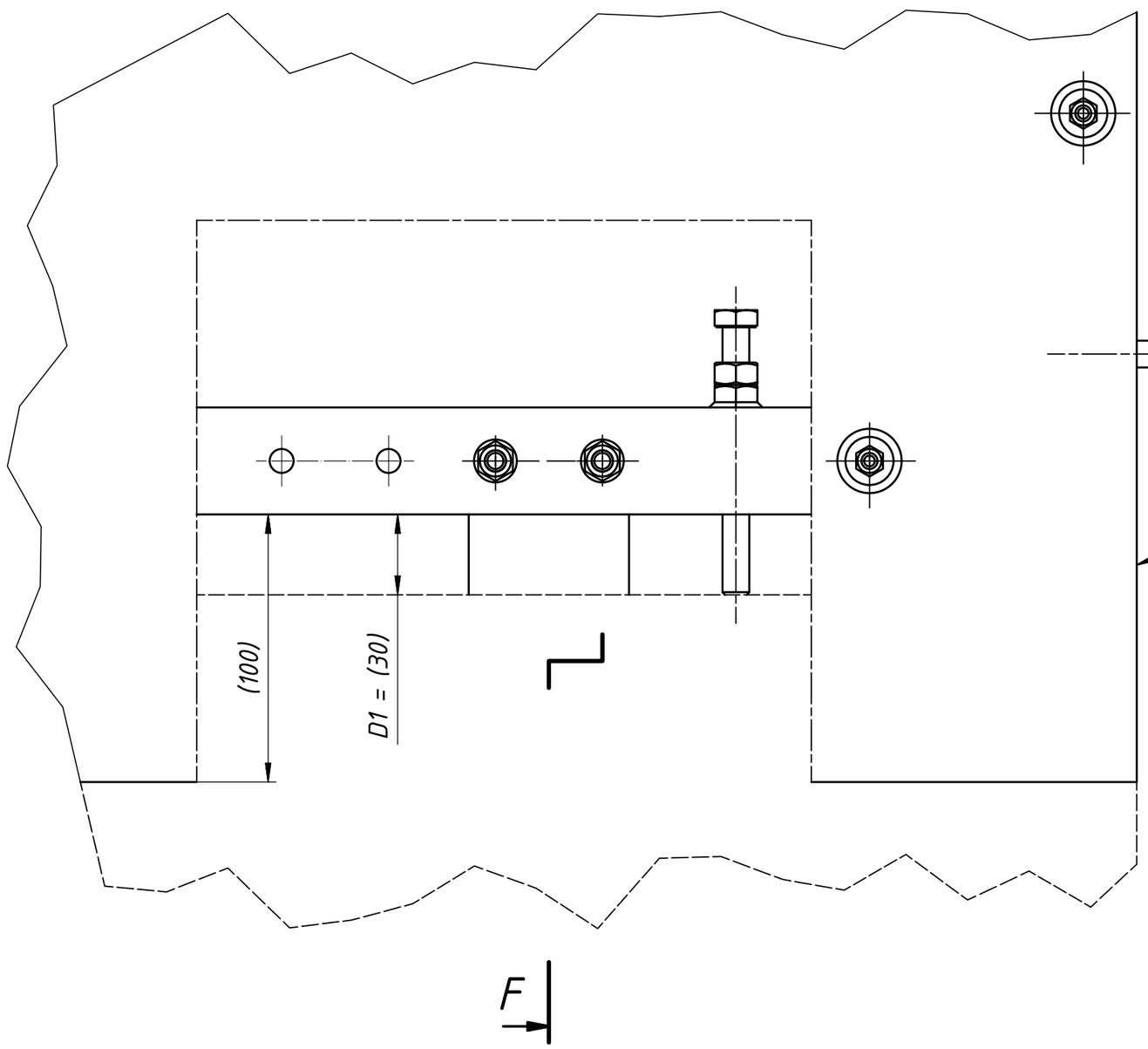

Dokumento žymuo	Lapas	Lapų	Laida
TE552.P-PRP-B02	5	8	0

F–F (1 : 1)

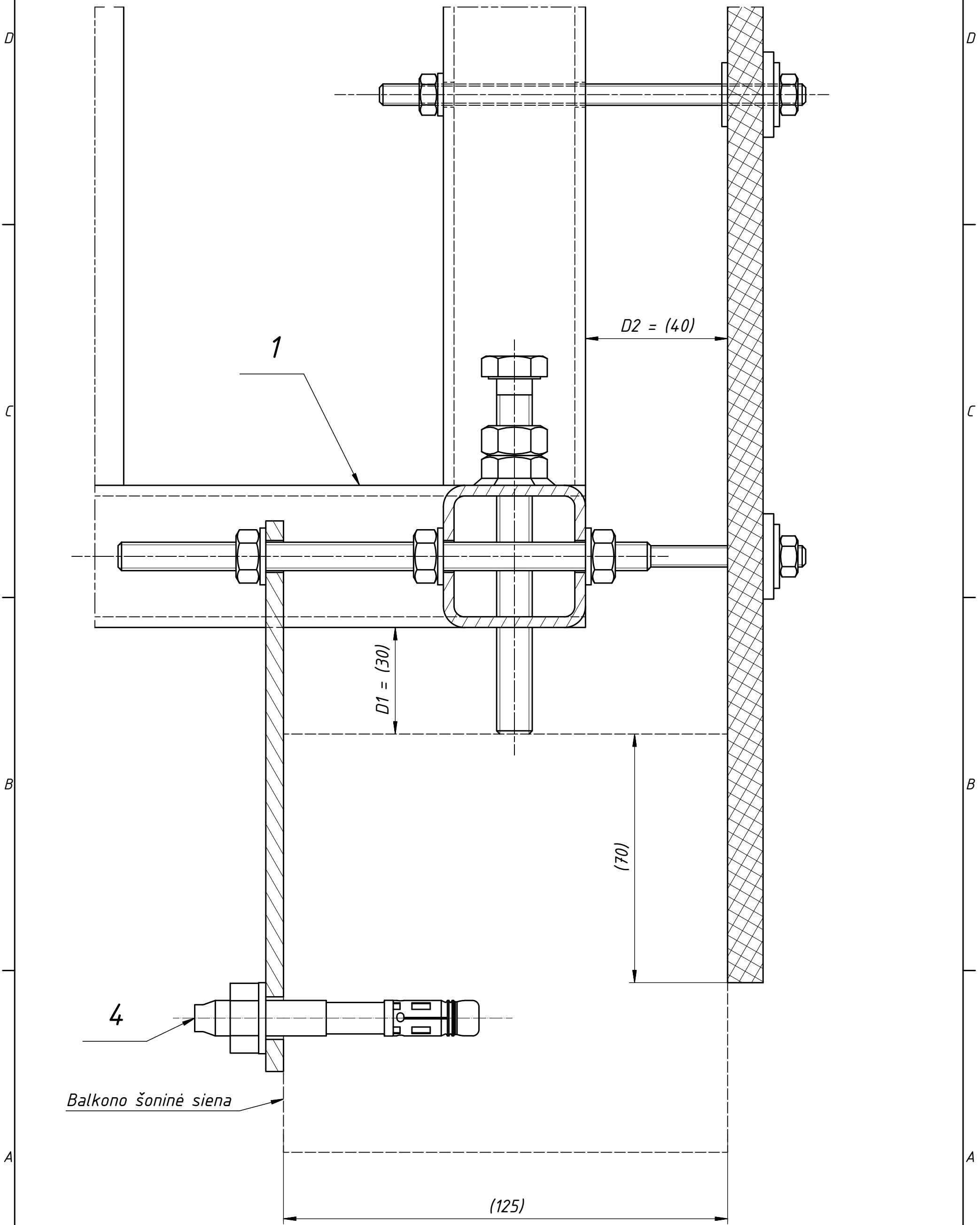

Dokumento žymuo	Lapas	Lapų	Laida
TE552.P–PRP–B02	6	8	0

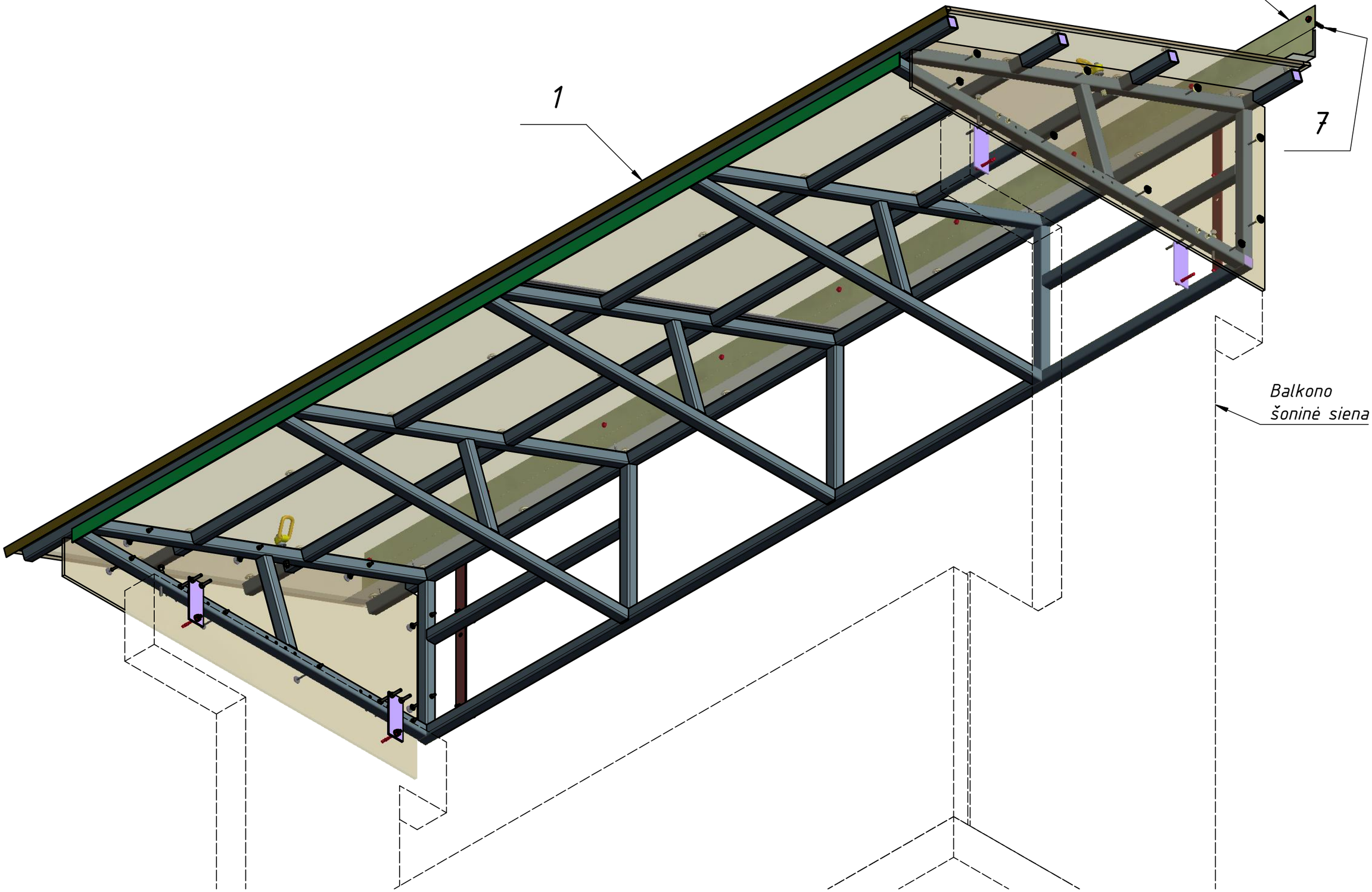

Dokumento žymuo	Lapas	Lapų	Laida
TE552.P-PRP-B02	7	8	0

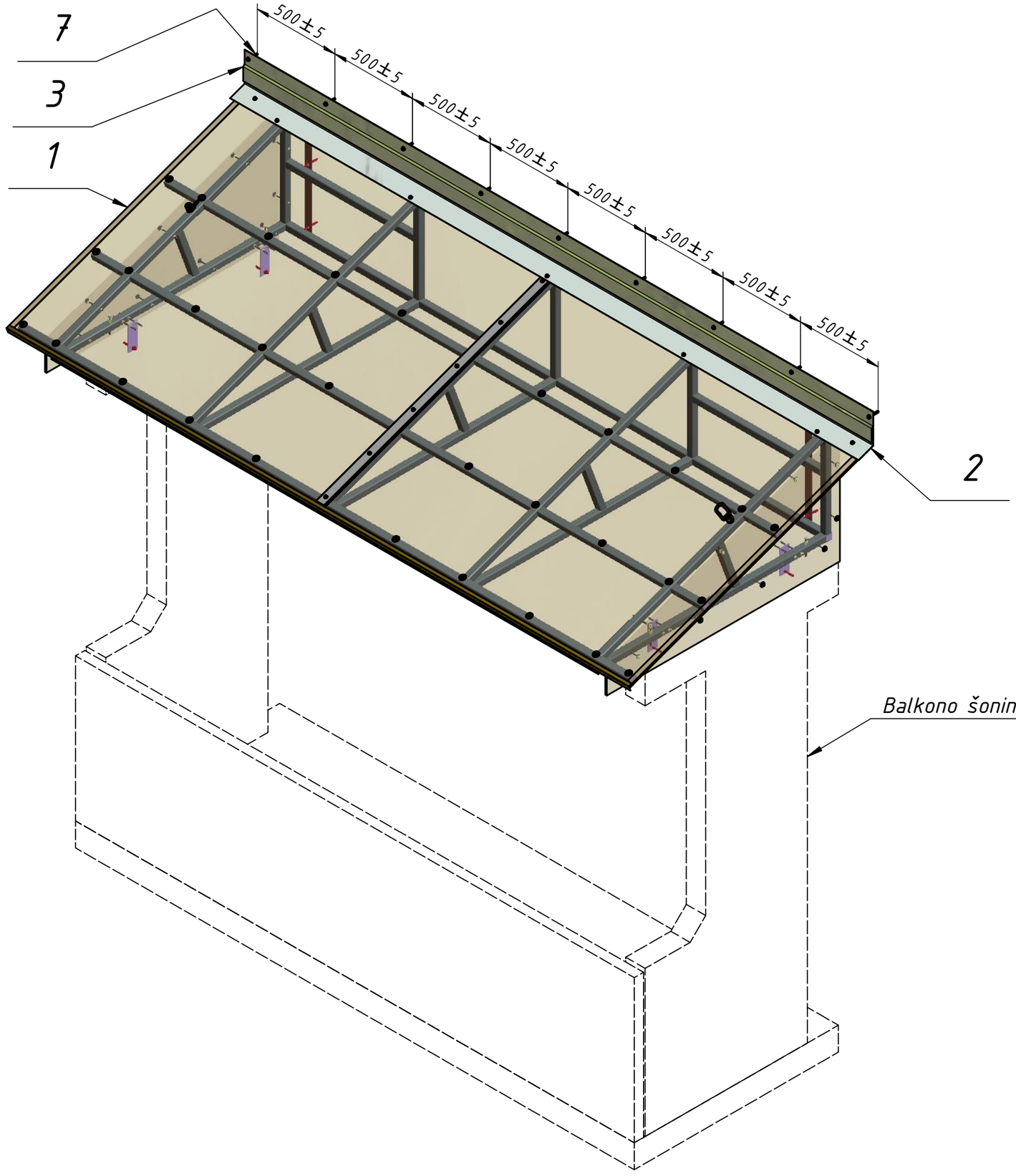

Dokumento žymuo	Lapas	Lapų	Laida
TE552.P-PRP-B02	8	8	0